Production order：9012#妆台

FYA:Please in order to install!

件 名 称	
侧板	1件
条	1件
板	1件
背板	1件
侧板	1件
条	1件
背板	1件
侧板	1件
板	1件
左侧板	1件
层板	2件
右侧板	1件
背板	1件
短竖板	1件
板	1件
板	1件
抽尾	1件
抽尾	1件
侧	4件
抽底	1件
抽底	1件
抽面	1件
抽面	1件
板	1件
凳前后板	2件
凳侧板	2件
包	1件

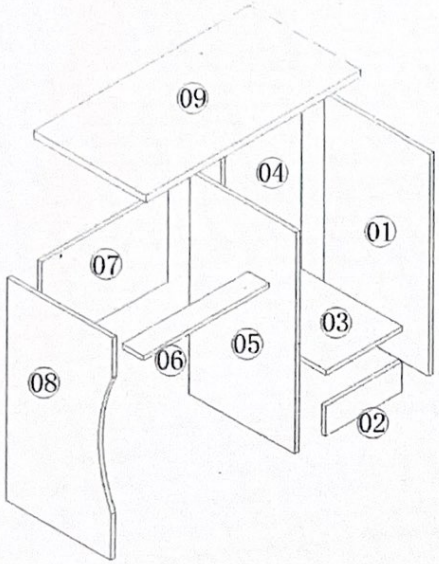

NO <1>

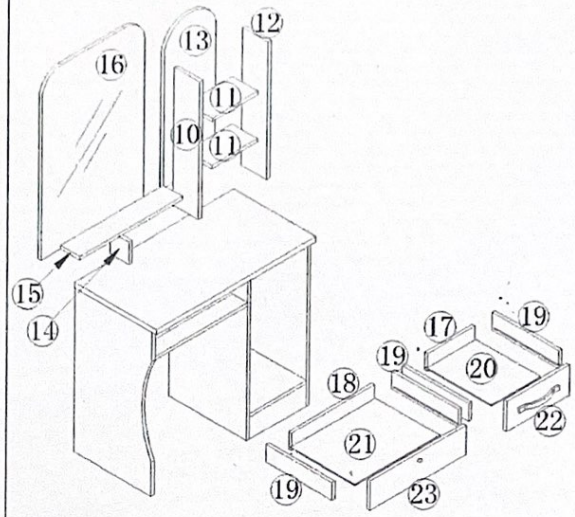

NO <2>

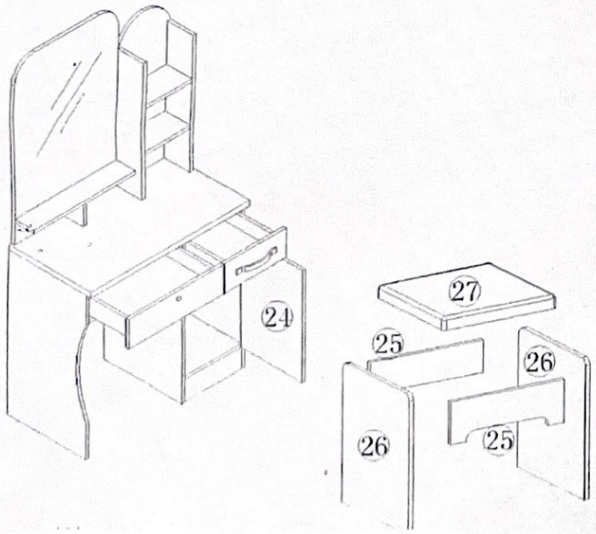

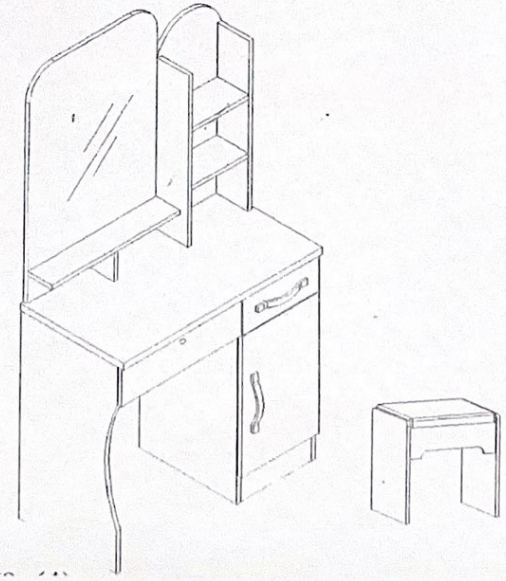

五 金 清 单

三合一：55支	
二合一杆：8支	
胶粒：8个	
3.5*40自攻丝：20个	
3.5*14自攻丝:48个	
20拉手螺丝：4个	
拉手：2个	
白脚钉：6个	
平板角码：3个	
12寸二折路轨：2付	
扪皮板：1件	
抽屉锁：1把	
直铰：2个	